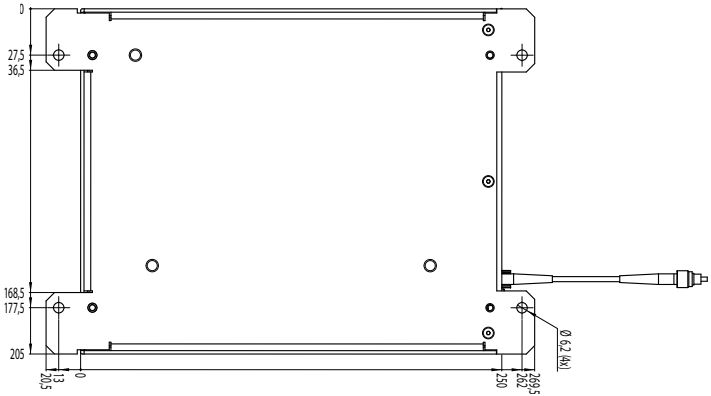
0
27,5
36,5
168,5
177,5
205
13
20,5
0
250
262
269,5
Ø 6,2 (4x)

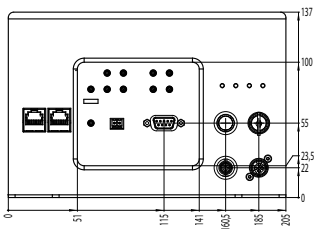
137
100
55
23,5
22
0
0
51
115
141
160,5
185
205